DIECI ZEUS 40.13 GD

Fiche atelier — dimensions principales & performances

Caractéristique	Valeur
Capacité maximale	4 000 kg
Hauteur maximale de levage	12,5 m
Portée horizontale maximale	8,5 m
Largeur aux pneus	2 290 mm
Hauteur cabine	2 410 mm
Longueur maximale	6 050 mm
Garde au sol	360 mm
Rayon de braquage aux roues	3 665 mm
Poids à vide	8 900 kg
Pneumatiques standard	405/70-24" (16/70-24)
Moteur	Kubota diesel — 3 331 cm³
Puissance maximale	54,6 kW (73 ch)
Hydraulique	127 l/min — 26 MPa

Schéma coté simplifié

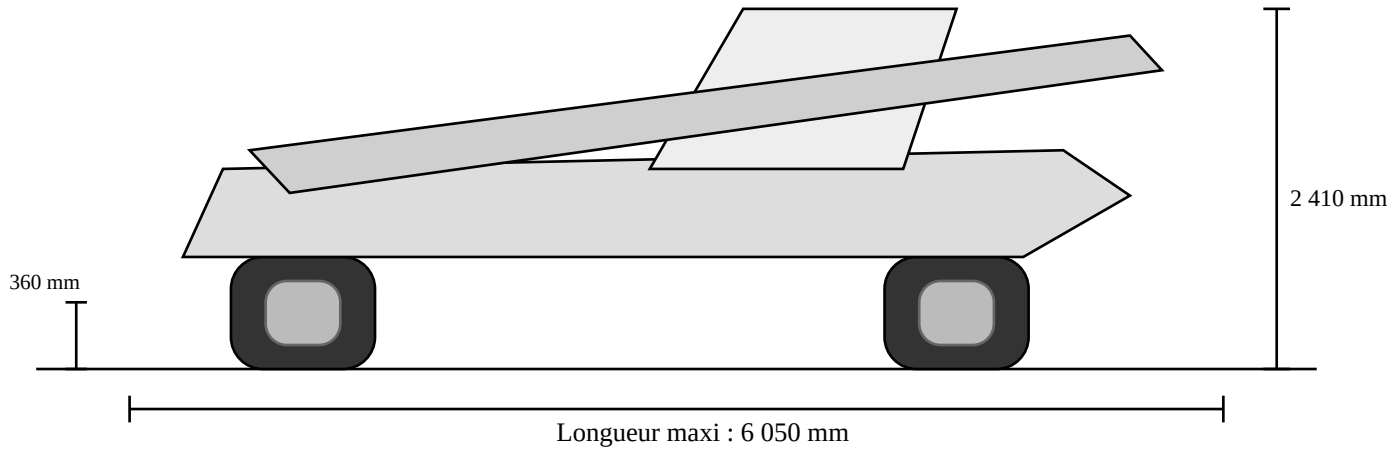

Largeur hors pneus : 2 290 mm • **Rayon de braquage :** 3 665 mm

Source des caractéristiques : fiche technique constructeur Dieci ZEUS 40.13 GD (version CE actuelle).

DIECI ZEUS 40.13 GD

Repères de capacité / enveloppe de travail

Valeurs constructeur confirmées : capacité nominale maximale 4 000 kg, hauteur maximale 12,5 m et portée horizontale maximale 8,5 m.

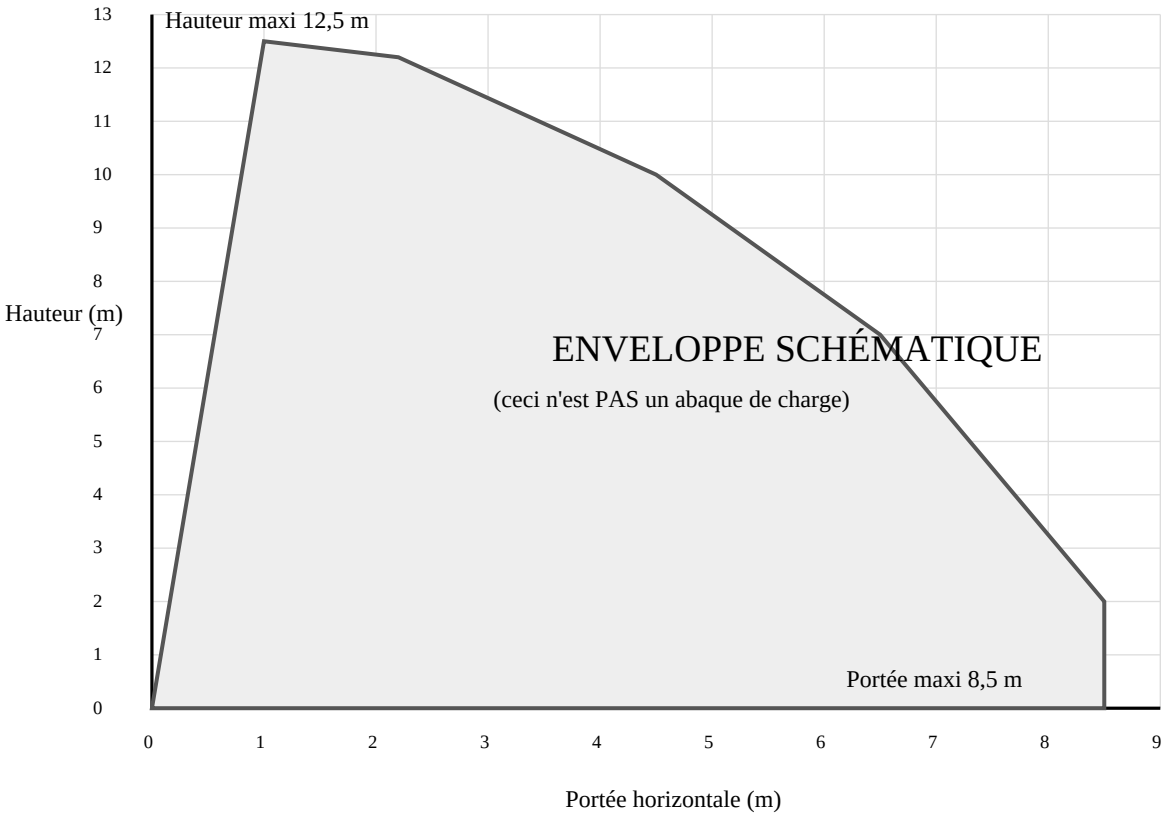

IMPORTANT — SÉCURITÉ : le graphique ci-dessus représente seulement l’enveloppe de travail. Il ne doit pas être utilisé pour déterminer une charge admissible. Pour toute manutention, utiliser exclusivement l’abaque de charge monté dans la cabine correspondant au numéro de série, aux pneumatiques, aux stabilisateurs et à l’accessoire installé.

Repères utiles : capacité maximale 4 000 kg • hauteur maximale 12,5 m • portée horizontale maximale 8,5 m • hauteur maximale sur roues et sur stabilisateurs : 12,5 m.